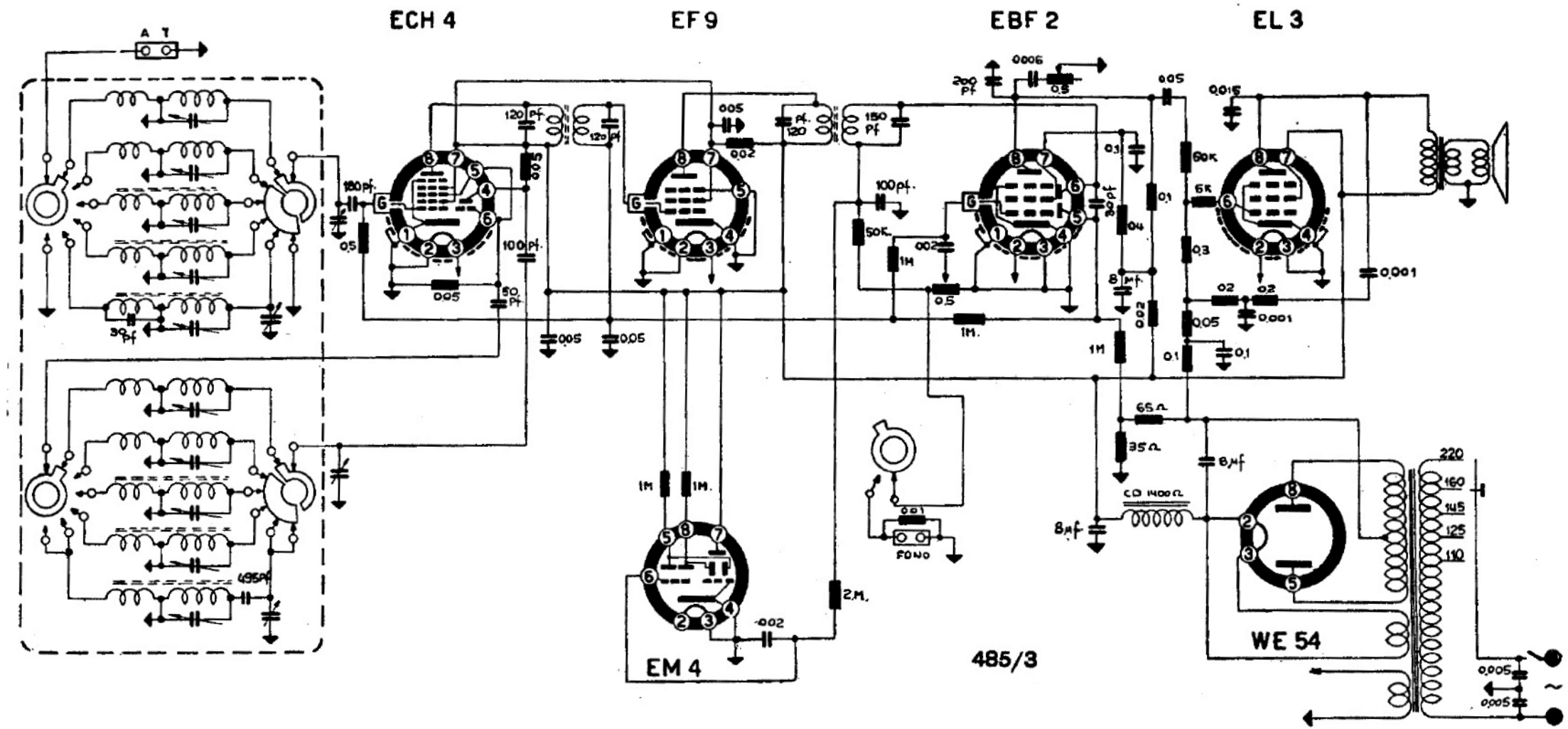

MINERVA RADIO - Mod. 485.3 « PASUBIO » e mod. 1485.3 « BERNINA » - Gamma medie da 200 a 580 m, corte da 36,5 a 52 m e da 27 a 38 m, cortissime da 19 a 27,5 m e da 13,5 a 19,5 m. Media frequenza 470 kc/s. Potenza d'uscita 4 W. Consumo 65 W.